Adaptateur pour montage en saillie Control Pro IP54

noir
EAN 4007841 082031
Réf. 082031

Description du fonctionnement

Un pour (presque) tous ! Adaptateur sur crépi Control PRO AP Box (IP 54) pour le montage simple sur crépi, pour les modèles Presence Control PRO IR Quattro HD, IR Quattro, HF 360 et Dual HF, introduction quadruple des câbles et grand espace de câblage, degré de protection IP 54. Disponible en noir et blanc.

Caractéristiques techniques

Dimensions (L x l x H)	36 x 120 x 120 mm
Garantie du fabricant	5 ans
Variante	noir
UC1, Code EAN	4007841082031

Coloris	noir
Couleur, RAL	9005
Indice de protection	IP54
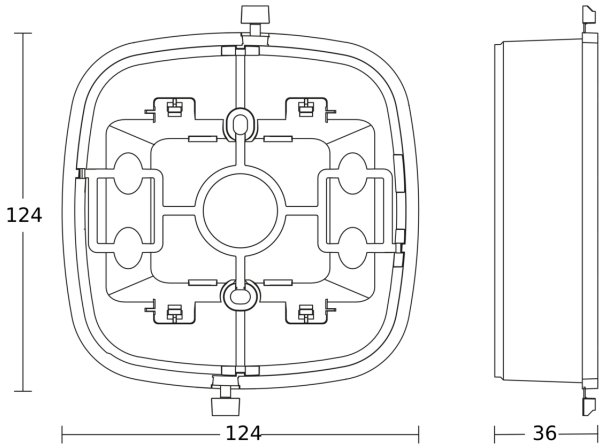
Dessin dimensionnel